ОБОРУДОВАНИЕ ДЛЯ НЕФТЕГАЗОВОЙ ОТРАСЛИ

г. Иркутск

Лидер на рынке гидравлического инструмента и оборудования!

Россия, 664040, г. Иркутск, ул. Розы Люксембург, 184, а/я 129 тел.: (3952) 211-140, 255-774 факс: (3952) 211-139
www.enerpred.com, e.mail: zakaz@enerpred.com

Компания «Энерпред» – лидер на рынке профессиональной гидравлики – предлагает рассмотреть возможность использования нашей продукции применительно к условиям работы Вашего предприятия.

Компания «Энерпред» имеет **успешный опыт в оснащении буровых установок (БУ)** гидравлическими системами и оборудованием собственного производства. В частности, «Энерпред» успешно сотрудничает с одним из крупнейших предприятий России в области нефтегазового машиностроения – ООО "Уралмаш НГО Холдинг» - в области изготовления и поставок следующего оборудования:

— Домкраты и цилиндры для подъёма и перемещения БУ;
— Домкраты центрирования БУ;
— Механизм демпфирования вышки (демпфирующее устройство);
— Механизм закрепления-раскрепления замков буровых и обсадных труб (гидрораскрепитель);
— Агрегаты гидравлические механизма перемещения и выравнивания БУ;
— Станции (пульты) управления противовыбросным оборудованием;
— Специальные насосные агрегаты компонентов БУ;
— Гидравлический и механический инструмент (средства малой механизации).

Буровые установки, оснащенные нашим оборудованием, уже успешно прошли испытания и эксплуатируются одними из ведущих предприятий отрасли.
Основная причина выбора оборудования производства компании «Энерпред» – уникальность данного оборудования, его качество, безопасность и высокая производительность, что все вместе повышает результативность работ.

Мы предлагаем не просто оборудование, а комплексное решение Ваших задач.

тел.: (3952) 255-774, 211-140 факс: (3952) 211-139 www.enerpred.com, zakaz@enerpred.com

Гидроцилиндры для перемещения буровой установки в пределах куста

МОДЕЛЬ	Усилие толка-ющее, тс (кН)	Усилие тянущее, тс (кН)	Номинальное давление, МПа (кгс/см2)	Ход поршня, мм	Рабочий объем гидравлической жидкости, см3	Рабочая жидкость	Объем гидравли-ческой жидкости на заполнение полостей, см3	Диапазон темпера-тур окружающей среды, С	Габаритные, мм, ширина, B длина, L высота, H	Масса, кг
ГИДРОЦИЛИНДР ПЕРЕМЕЩЕНИЯ 160/100L1600 (для установ-ки БУ3900/225 ЭК-БМ)	492,3 (50,2)	300,1 (30,6)	24,5 (250)	1600	32200	ВМГЗ Shell	19600	от - 45 до + 40	230x2518x395	337
ЦИЛИНДР ПЕРЕМЕ-ЩЕНИЯ 160/100-1350 (для установки 5000/320 ЭК-БМЧ)	492,3 (50,2)	300,1 (30,6)	24,5 (250)	1350	27130	ВМГЗ Shell	16550	от - 45 до + 40	230x2355x406	319
ГИДРОЦИЛИНДР ПЕРЕМЕЩЕНИЯ 180/110L1350	624 (63,6)	391 (39,8)	25 (250)	1350	34354	ВМГЗ Shell	21524	от - 45 до + 40	250x2158x398	360
ЦИЛИНДР ПЕРЕМЕЩЕНИЯ 160/100-1600 (для установки 2500/160 ЭСК-БМЧ)	492,3 (50,2)	300,1 (30,6)	24,5 (250)	1600	12570	ВМГЗ Shell	20975	от - 45 до + 40	230x2540x408	341

Домкраты для выравнивания оси вышки буровой установки

МОДЕЛЬ	Усилие толка-ющее, тс (кН)	Рабочее давление, МПа (кгс/см2)	Давление нас-тройки предо-хранительного клапана, МПа	Давление нас-тройки тормоз-ного клапана, МПа	Ход пор-шня, мм	Рабочий объ-ем гидравли-ческой жид-кости, см3	Рабочая жидкость	Объем гид-равлической жидкости на заполнение полостей, см3	Диапазон темпера-тур окру-жающей среды, С	Габаритные, мм, ширина, B длина, L высота, H	Масса, кг
ДОМКРАТ 250/180L650 Предназначен для выравнивания вышечно-лебёдочного блока и цент-рирования оси вышки с центром скважины на буровой установке.	122(1203)	25 (250)	15	26	650	31910	ВМГЗ Shell	15400	от - 45 до + 40	541x710x1780	966
ДОМКРАТ 280/200 L650 Предназначен для выравнивания вышечно-лебёдочного блока и центрирования оси вышки с центром скважины на буровой установке.	160(1570)	25,5 (260)	15	26	650	40024	ВМГЗ Shell	19605	от - 45 до + 40	613x710x1700	1081
ДОМКРАТ 250/100(Tr200)L620 Предназначен для выравнивания выше-чно-лебёдочного блока и центрирования оси вышки с центром скважины на буро-вой установке.	118(1164)	25 (250)	12	26	620	29450	ВМГЗ Shell	4300	от - 45 до + 40	543x710x1415	992
ДОМКРАТ 220/160L650 Предназначен для выравнивания оси вышки буровой установки БУ3900/225 ЭК-БМ по вертикали.	932 (95)	24,5 (250)	–	–	650	24710	ВМГЗ Shell	12710	от - 45 до + 40	450x710x1700	775

тел.: (3952) 255-774, 211-140 факс: (3952) 211-139 www.enerpred.com, zakaz@enerpred.com

ЭНЕРПРЕД Демпфирующее устройство

МОДЕЛЬ	Усилие толка-ющее, тс (кН)	Рабочее дав-ление, МПа (кгс/см2)	Ход поршня, мм	Рабочий объем гидравлической жидкости, см3	Рабочая жидкость	Объем гидравли-ческой жидкости на заполнение полостей, см3	Диапазон темпера-тур окружающей среды, С	Габаритные, мм, ширина, B длина, L высота, H	Масса, кг
ЦИЛИНДР 120L552 Для демпфирования хода вышки буровой установки 5000/320 ЭК-БМЧ в конце подъема и отклонения её от верхнего положения при опускании.	282,3 (28,8)	25 (255)	552	6243	ВМГЗ Shell	2256	от - 45 до + 40	190x1057x377	123
ЦИЛИНДР 120h552 Предназначен для демпфирования удара буровой вышки об опоры при подъеме, и наклона буровой вышки при опускании.	282,3 (28,8)	25 (255)	552	6243	ВМГЗ Shell	2256	от - 45 до + 40	190x1057x345	123
ЦИЛИНДР 120h552 Предназначен для демпфирования удара буровой установки БУ6500/450 ЭЧРК-БМ об опоры при подъеме вышки, и наклона буровой установки при опускании.	282,3 (28,8)	25 (255)	552	6243	ВМГЗ Shell	2256	от - 45 до + 40	190x1057x316	122

ЭНЕРПРЕД Гидрораскрепитель

УСТАНОВКА ГИДРОРАСКРЕПИТЕЛЕЙ

Предназначена для закрепления/раскрепления замков буровых колонн при проведении спускоподъемных операций на установке 5000/320 ЭК-БМЧ.

Модель	ГР14/800	ГР12/900
Усилие на канате, тс	14	12
Усилие гидроцилиндров, тс	14	24
Гидрораскрепителей, шт	2	2
Рабочее давление гидроцилиндров, МПа	23,3	25
Ход штока гидроцилиндров, мм	800	450
Рабочий ход каната, мм	800	900
Скорость движения каната, max, м/сек	0,25	0,25
Диапазон температур окружающей среды, С	от - 45 до + 40	от - 45 до + 40
Габаритные размеры гидрораскрепителей, мм Гидрораскрепитель Гидрораскрепитель	 520x818x3842 460x887x3310	 500x600x2400
Масса, т	2,2	1,1

ГР14/800 ГР12/900

МОДЕЛЬ	Усилие толкающее/тянущее, тс (кН)	Рабочее давление, МПа (кгс/см2)	Ход поршня, мм	Рабочий объем гидравлической жидкости, см3	Рабочая жидкость	Объем гидравлической жидкости на заполнение полостей, см3	Диапазон температур окружающей среды, С	Габаритные, мм, ширина, В длина, L высота, Н	Масса, кг
ЦИЛИНДР ГИДРОРАСКРЕПИТЕЛЯ 125/90-800	30,6/14,7 (301/145)	24,5 (250)	800	5090	ВМГЗ Shell	4750	от - 45 до + 40	241,5x305x1517	164
ЦИЛИНДР ГИДРОРАСКРЕПИТЕЛЯ 110/70-450	23,7/14,1 (232/138)		450	4274	ВМГЗ Shell	2543	от - 45 до + 40	206x280x885	98

тел.: (3952) 255-774, 211-140 факс: (3952) 211-139 www.enerpred.com, zakaz@enerpred.com

ЭНЕРПРЕД®

Гидравлическая система для центрирования вышечно-лебедочного блока

Система одностороннего действия с двумя рабочими механизмами, станцией и предохранительными кранами

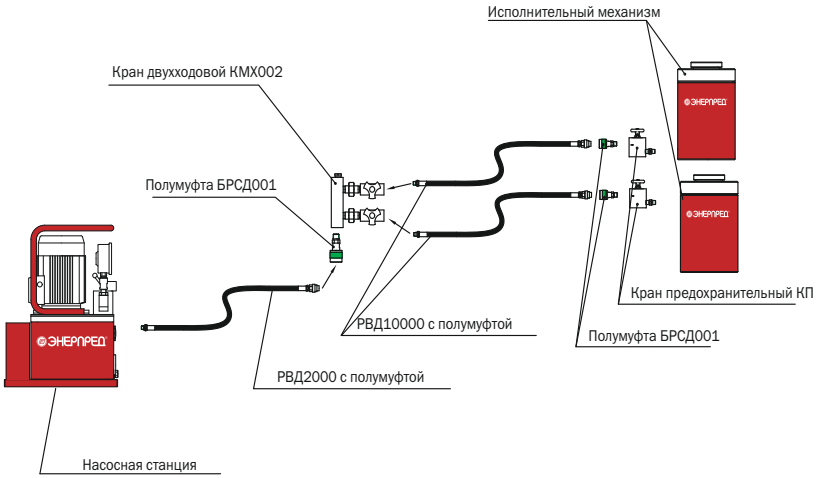

Система центрирования (ВЛБ) **Предназначена для центрирования вышечно-лебедочного блока буровой установки**	**ДГ100П150Г – Домкрат грузовой односторонний с фиксирующей гайкой 100 т.**	**2**
	ППД100 – Опора плавающая	**2**
	КМХ002 – Кран 2х-ходовой	**1**
	РВД -10000 – Рукав высокого давления 10000 мм с полумуфтой	**2**
	РВД-2000 – Рукав высокого давления 2000 мм с полумуфтой	**1**
	НЭР-0,8И10Ф1 – Станция насосная 10 л. с 3х-позиционным распределителем, 0,8 л/мин, 220 В	**1**

Съемники пальца шатуна

Модель: СГ256-ПН8

Модели серии СГ…ПН… предназначены для снятия (выпрессовки) пальца кривошипа (нижней головки шатуна) при выполнении ремонтно-монтажных работ со станками-качалками СК-6 и СК-8.

Модель серии СГ…ПВ… предназначена для снятия пальца верхней головки шатуна и позволяет производить снятие пальца с длиной, превышающей ход штока домкрата, доворачивая силовой винт с опорной пятой и повторяя цикл (выход штока/возврат/поворот винта до упора пяты в палец) до тех пор, пока палец полностью не выйдет из головки шатуна.

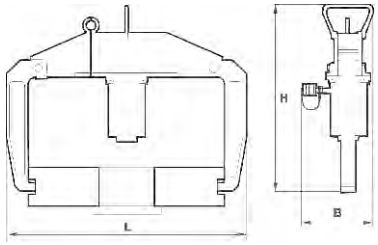

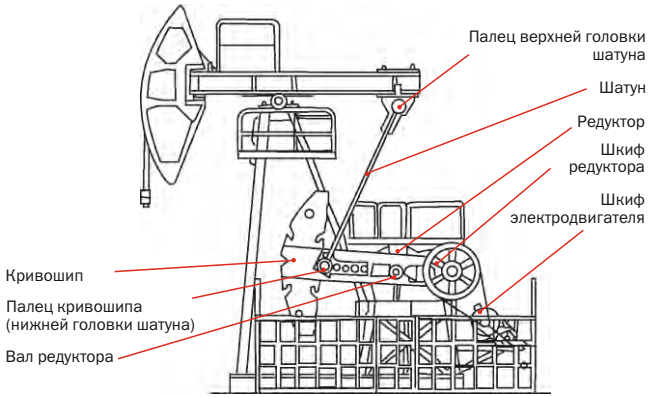

МОДЕЛЬ	Усилие, тс	Ход штока, мм	Модель станка-качалки	Мах глубина захвата, мм	Рабочий объем масла, см^3	Габариты (BxLxH), мм	Масса, кг	Рекомендуемый насос
СГ015-ПВ68	15,7	50	СК6, СК8	295	112	132x415x735	40	НРГ7010
СГ235ПН6	35,8	50	СК6	110	251	204x540x534	33	НРГ7020
СГ235ПН8	35,8	50	СК8	120	251	204x705x544	39,5	НРГ7020
СГ256ПН6	56	50	СК6	110	393	207x550x553	46	НРГ7010
СГ256ПН8	56	50	СК8	120	393	207x563x715	46,8	НРГ7010
СГ256УПН8	56	150	СК8	120	1178	210x661x715	66	НРГ7020

тел.: (3952) 255-774, 211-140 факс: (3952) 211-139 www.enerpred.com, zakaz@enerpred.com

Съемник шкива электродвигателя

Предназначены для демонтажа шкива электродвигателя станков-качалок моделей СК-6 и СК-8 с усилием до 22,2 тонн. Фиксируемое положение захватов во всем диапазоне съема.

Модель: СГ322-Ш68

Параметры	Значение
Усилие, тс	22,2
Ход штока, мм	360
Модель станка качалки	СК6, СК8
Внешний диаметр D, мм	296
Max глубина захвата, мм	295
Рабочий объем масла, см^3	1122
Габариты (BxLxH), мм	220x296x907
Масса, кг	45,3
Рекомендуемый насос	НРГ7020

Разжимы кривошипа

Предназначены для снятия кривошипа с вала редуктора станков-качалок моделей СК-6 и СК-8 как в полевых условиях, так и в условиях ремонтной мастерской. Разжатие одного кривошипа без учета затрат времени на вспомогательные работы – 3 минуты.

Модель: РК6

Параметры	Значение	
	РК6	РК8
Усилие, тс	11,3	11,3
Ход штока, мм	35	35
Модель станка качалки	СК6	СК8
Диаметр опор d, мм	29	35
Рабочий объем масла, см^3	55,6	55,6
Габариты (BxLxH), мм	168x145x313	168x145x473
Масса, кг	3,88	5,93
Рекомендуемый насос	НРГ7010	

ЭНЕРПРЕД Разгонщики фланцевых соединений

Модель: РФВ250

Модель: РФ101600

Модель: РФА1600

Позволяют отказаться от устаревших методов разгонки фланцевых соединений трубопроводов при замене уплотнительных прокладок, установке заглушек, замене вентилей, клапанов на магистральных нефте- и газопроводах, теплоцентралях, сантехсистемах.

— Разгонщик РФВ250 является механическим и наиболее удобен для разгонки фланцев при выполнении работ, когда для разгонки требуется незначительное усилие;

— Гидравлические разгонщики оснащены двумя клиньями, что обеспечивает эффективное и безопасное раздвижение фланцев;

— Разгонщик РФА1600 со встроенным приводом удобен при работе в стесненных условиях или на высоте;

— Специальное покрытие клина обеспечивает искробезопасность.

МОДЕЛЬ	Усилие, тс	Величина разгонки, мм		Диапазонразгоняе мыхфланцев поГОСТ1282080,мм	Габариты (ВхLхН), мм	Масса, кг	Рекомендуемый насос
		клин первый	клин второй				
РФВ250	1,5	0-15	—	80-250	76х130х215	2,2	—
РФ05800	5	0-20	18-35	32-800	76х210х255	4,5	НРГ-7010
РФ101600	10	0-27	25-50	225-1600	108х280х297	8,9	НРГ-7010
РФА1600	12	0-27	25-50	225-1600	460х280х510	14,3	встроенный

тел.: (3952) 255-774, 211-140 факс: (3952) 211-139 www.enerpred.com, zakaz@enerpred.com

Насосные станции с электродвигателем для комплектов оборудования с давлением 10-32 МПа

НЭЭ10-8И20Т1-Нр
с дублирующим
ручным насосом

НЭР-25П250Т1

НЭЭ-25АКК250Т1

НЭР-25ПК3К250Т1

2НЭР19/14–116/24ГГ250Т1-РрХПИр

НЭР25-25И400Т1

НЭР25-18И250Т1-Х

НЭР25-18И250Т1-Х

Насосные станции для комплектов оборудования и гидроинструмента с давлением 50-70 МПа

НЭР-5,0И40Т1

НЭР-2,8И20Т1

ВНЕР-1,6И40Т1

НЭР-2,8А20Т1-МШ3к

НЭР-1,6П10Т1-Ц

НЭЭ50-1,6И40Т1-Нр86/9

НЭА3/70-4/0,6Г10Ф2

НЭЭ-1,6Г10Ф1-НК

НЭА-0,8Г10Ф1-К

НГР-1,6ДД10-1

НПР-1,6И10-1-ФМ

НЭР-0,5А4Т1

НБР-0,5И4-1-РМТ

НБР-1,2А4-1-М

НБР-1,6И20-1-Зпк

тел.: (3952) 255-774, 211-140 факс: (3952) 211-139 www.enerpred.com, zakaz@enerpred.com

Насосные станции с бензиновыми и дизельными двигателями для комплектов оборудования с давлением 30-70МПа

НБР30-7А40-1

НБР30-7А40-1БУ4

НДР30-11А63-1

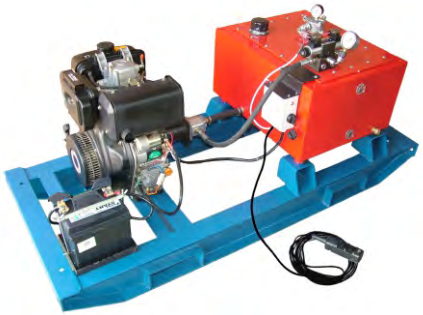

НДЭ-10К100-1-Пу10

НДР55-17П160-1

ПУ50-4 для управления насосными станциями

НБР-10П100-1 с электрозапуском бензодвигателя

НБР22/70-32/9П160-2-Ку4Б4 с электрозапуском бензодвигателя

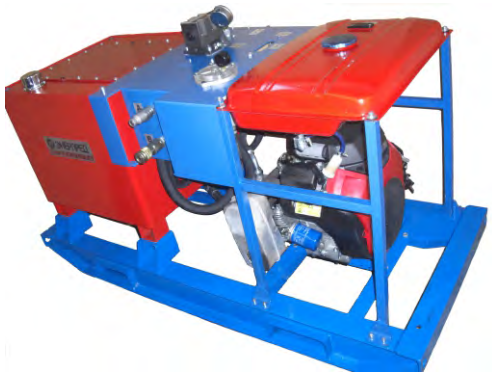

НБР22/70-32/9П160-2-Ку4Б4 с электрозапуском бензодвигателя

Мобильные и стационарные комплексы для откачки жидкостей и ведения аварийных работ

Параметры комплексов

— Рама со встроенным топливным баком;
— Автоматическая система аварийного отключения двигателя;
— Аксиально-поршневой или шестеренный насос;
— Манометр;
— Измеритель расхода;
— Сливной фильтр с индикатором;
— Уровень гидравлической жидкости с термометром;
— Радиатор охлаждения гидравлической жидкости;
— Откачиваемые среды: грязная вода, шлам, нефтешлам, пескосодержащие жидкости, химически активные жидкости

Состав комплексов:

— Гидростанция, помпа, гидравлические рукава, сливной рукав

Помпы для откачки жидкости в составе комплексов ГНС

Гидростанция с дизельным двигатем для комплекса ГНС-160ДР

Параметры помп гидравлических

Модель	Поток помпы, м³/час	Высота подъема жидкости, м	Диаметр сбросного отверстия	Габариты		Масса, кг
				Диа-метр	Высо-та	
ГНС-48БР	48	37	51	240	330	11
ГНС-88БР	88	23	76	300	300	15
ГНС-102ДР	102	125	51	300	420	21
ГНС-160ДР	160	29	100	410	790	50
ГНС-240БР	240	5	150	300	450	21
ГНС-167ДР	167	30	100	410	790	113
ГНС-362ДР	362	33	150	635	960	154
ГНС-450ДР	450	50	150	677	514	168

Параметры станций гидравлических

Модель	Поток л/мин	Max. дав-ление, bar	Двигатель	Длина РВД, м (спаренный)	Ем-кость гидро-бака, л	Ем-кость топ-лива, л	Габариты (ДхШхВ), мм	Масса, кг
ГНС-48БР	20	175	Honda 13 л.с., бензин	РВД 15м, БРС	20	25	730x675x600	72
ГНС-88БР	30	170	B&S Vangard 18л.с., бензин	РВД 15м, БРС	20	25	870x740x700	127
ГНС-102ДР	60	240	Yanmar, Perkins 50 л.с., дизель	РВД 60м, БРС	160	125	1700x800x900	350
ГНС-160ДР	64	190	Yanmar, Perkins 50 л.с., дизель	РВД 30м, БРС	160	125	1700x800x900	350
ГНС-240БР	30	170	B&S Vangard 18л.с., бензин	РВД 15м, БРС	20	25	870x740x700	127
ГНС-167ДР	65	190	Yanmar, Perkins 38 л.с., дизель	РВД 30м, БРС	160	125	1700x800x900	270
ГНС-362ДР	100	210	Yanmar, Perkins 65 л.с., дизель	РВД 30м, БРС	200	125	2550x1200x1700	800
ГНС-450ДР	150	250	Deutz, Perkins 110 л.с., дизель	РВД 60м, БРС	400	300	2550x1200x1700	1600

Гидростанция для ГНС-362ДР, с дополнительной опцией на колесно-прицепной базе

Дополнительная комплектация Барабаном гидравлическим для РВД 60-100 м

тел.: (3952) 255-774, 211-140 факс: (3952) 211-139 www.enerpred.com, zakaz@enerpred.com

Насосные станции с электро, бензо и дизельным приводом в комплекте с гидродинамическим оборудованием

НБР40

НБР40-Ку4

НЭР40

— Станции предназначены для создания давления и подачи гидравлической жидкости в гидроинструмент
— Возможность подключения одного или двух работающих гидроинструментов, одновременно
— Компактная и прочная конструкция в стальной раме, удобный доступ ко всем органам гидростанции
— Объем гидравлического бака от 8 до 16 литров

Отбойные молотки, бетоноломы, пилы дисковые пилы отрезны, перфораторы, помпы для перекачки (воды, песка, шлама, нефтешлама), дрели, гайковерты, забивщики свай, буры, сварочные генераторы, алмазные цепные пилы и буры, стенорезные машины, шлифовальные машинки.

Взрывозащищенные насосные станции ВНЭА для гидроинструмента

— Взрывозащищенная электрокоробка управления
— Взрывозащищенный пульт дистанционного управления
— Взрывозащищенный разъем «вилка-розетка»
— Взрывозащищенный датчик уровня рабочей жидкости
— Взрывозащищенный датчик температуры рабочей жидкости

Взрывозащищенные насосные станции ВНЭА для гайковертов.

— Взрывозащищенная электрокоробка управления
— Взрывозащищенный пульт дистанционного управления: ручной и автоматический режим
— Взрывозащищенный разъем «вилка-розетка»
— Взрывозащищенный датчик уровня рабочей жидкости
— Взрывозащищенный датчик температуры рабочей жидкости

тел.: (3952) 255-774, 211-140 факс: (3952) 211-139 www.enerpred.com, zakaz@enerpred.com

Насосные станции для комплектации гидросистем

Предназначены для работы в составе гидросистем оборудования производственно-технологических комплексов промышленных предприятий, а также в составе гидравлического оборудования и гидроинструмента (домкраты, цилиндры, гайковерты, съемники, прессы, помпы, отбойные молотки, пилы и т.д.) для механизации работ по ремонту и техобслуживанию оборудования

Привод

— **Электрический** от **0,55** до **45** кВт
— **Бензиновый** от **3** до **97** л.с.
— **Пневматический** от **0,5** до **4** кВт
— **Дизельный** от **6** до **170** л.с.
— **Гидравлический** гидромотор **14** МПа

Рабочее давление от 1 до 70 МПа
Подача насоса от 0,3 до 480 л/мин
Баки от 4 до 800 литров

Агрегаты гидравлические

Предназначен для подачи гидравлической жидкости под давлением к гидравлическим механизмам буровой установки. Агрегат гидравлические предназначены для подачи гидравлической жидкости под давлением к гидравлическим механизмам буровой установки.

— Демпфирования вышки в конце хода подъема и страгивания ее из верхнего положения при опускании (выполняется гидроприводом демпфирующим, включающим 2 гидроцилиндра);

— Закрепления-раскрепления замков буровых колонн при проведении спускоподъемных операций (выполняется двумя гидрораскрепителями);

— Перемещения буровой установки по направляющим (двумя гидроцилиндрами) при переезде со скважины на скважину в пределах куста и выравнивания вышки (восемь домкратов, попарно на четыре угла);

— Промывки трубопроводов гидросистемы, после их сборки на монтаже;

— Управление механизмом производится либо с пульта агрегата или с выносного пульта управления.

БУ 3000-4200

БУ 5000-6000

МОДЕЛЬ	Давление номинальное, МПа	Расход Q, л/мин	Объем бака, л	Мощность электродвигателя, кВт	Габариты (BxLxH), мм	Масса, кг
БУ 3000-4200	25	28	450	11	1250x1250x1500	600
БУ 5000-6000	25	до 64	500	30	1200x1800x2500	1800

тел.: (3952) 255-774, 211-140 факс: (3952) 211-139 www.enerpred.com, zakaz@enerpred.com

Сопровождение продукции на всех этапах жизненного цикла

— **Проектирование изделия** - собственные конструкторские бюро.
— **Планирование и разработка процесса производства** – собственный штат технологов.
— **Закупка материалов** - логистическая служба и собственный складской комплекс.
— **Производство или обслуживание** – собственные производства.
— **Упаковка и хранение** - собственная логистическая служба.
— **Продажа и распределение** – сбытовая служба – Торговый дом-Дилеры.
— **Монтаж и наладка** - сервисная служба.
— **Техническая поддержка и обслуживание** – сервисная служба, в рамках гарантийного обслуживания.
— **Эксплуатация по назначению** – сервисная служба осуществляет капитальный ремонт, по окончанию гарантийного срока, в результате продляется гарантийный срока на год.
— **Утилизация и(или) переработка**

Заключение долгострочных договоров на поставку и обслуживание оборудования и инструментов.

НАШИ ПАРТНЁРЫ

поставщики комплектующих и изготовители по кооперации

ЭНЕРПРЕД
ПРОМЫШЛЕННОЕ ГИДРАВЛИЧЕСКОЕ ОБОРУДОВАНИЕ И ИНСТРУМЕНТ
Железно-дорожный инструмент
Насосы ручные
Установки для перемещения по рельсам
Режущий инструмент
Домкраты и цилиндры
Спасательный инструмент
Оборудование для стропов
Прессы гидравлические
Съемники
Разгонщики фланцев
Насосные станции
Трубогибы
Оборудование для карьерной техники
Гайковерты
Установки для прокола грунта
Россия, 664040, г. Иркутск, ул. Розы Люксембург, 184, а/я 129 тел.: (3952) 211-140, 255-774 факс: (3952) 211-139
www.enerpred.com, e.mail: zakaz@enerpred.com